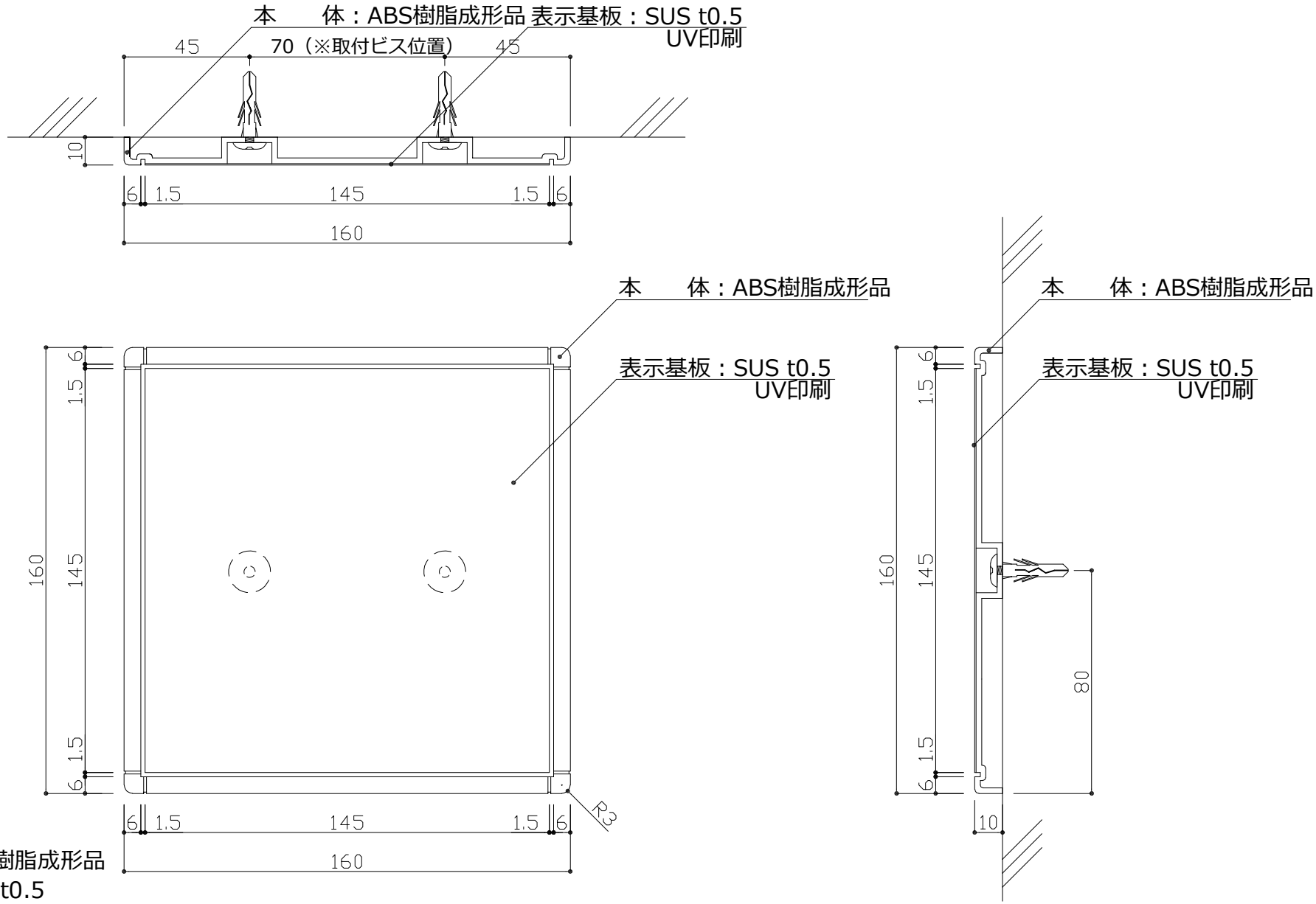

本　　体：ABS樹脂成形品
表示基板：SUS t0.5
表示方法：ＵＶ印刷

	検図	DATE 2022. 9. 16	SCALE A4=1:2	TITLE 室名札	VISUAL SIGN & PLANNING. 株式会社フジタ	No.
		DRAWING 根　本		PART FR-7		